INSTRUCCIONES

Silla Dalnia



www.regalosmiguel.com

Ctra. de Córdoba, km. 432 Pol. Ind. La Vega, Naves 1, 18230 Atarfe (Granada)

Silla Dalnia

1

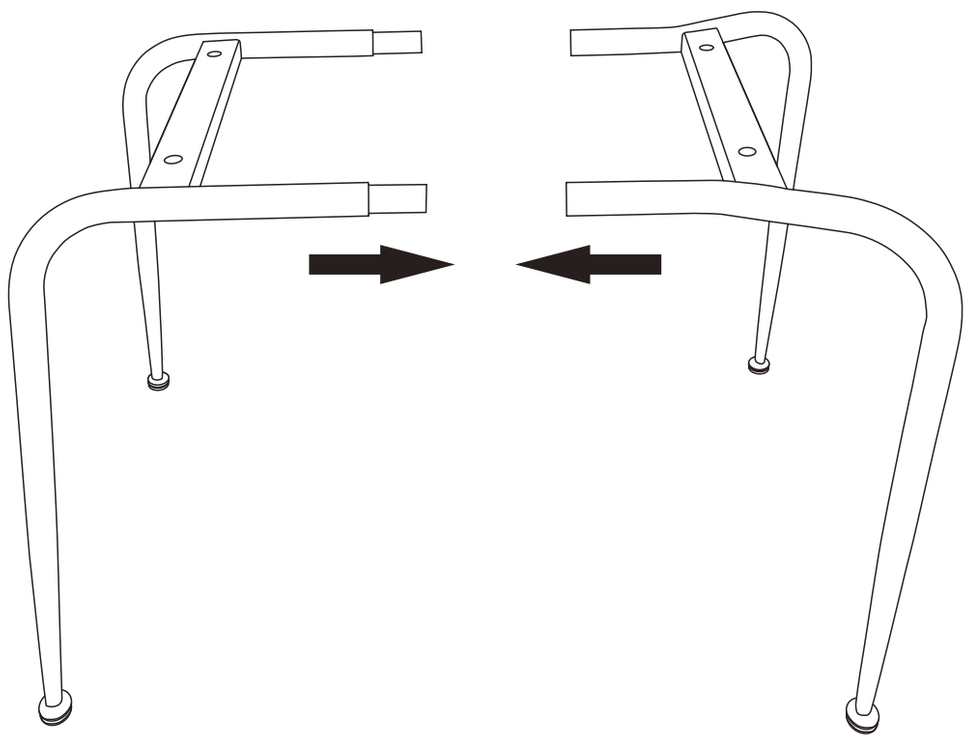

2

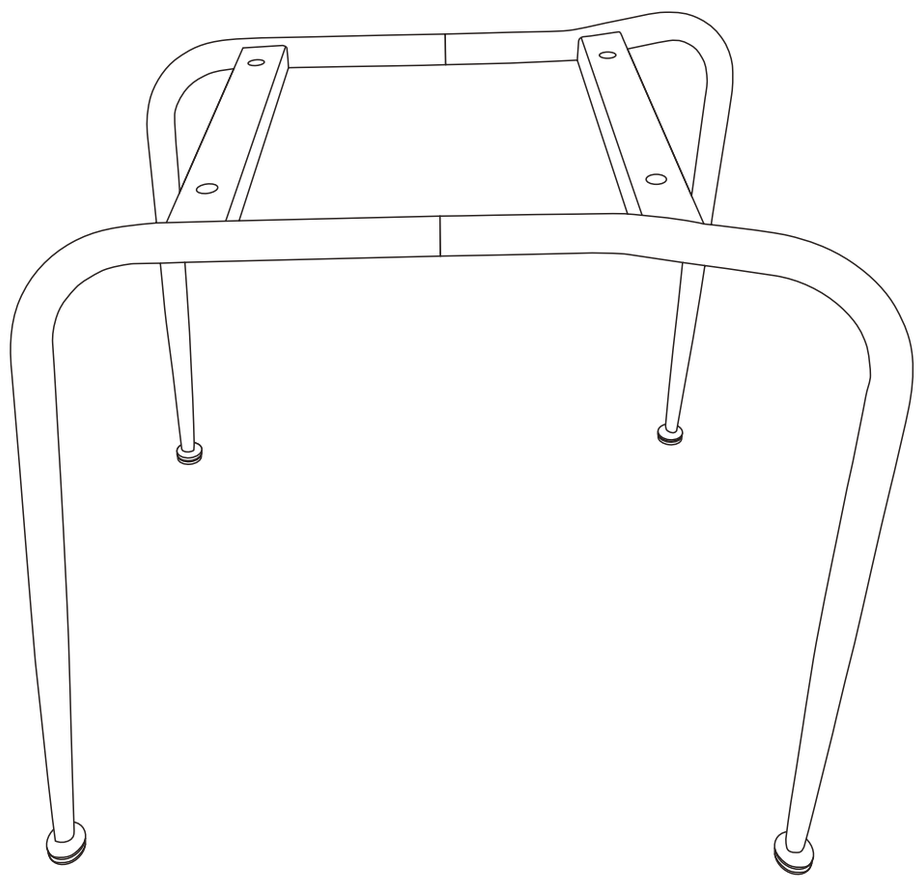

A	B	C
 2pcs M6X14mm	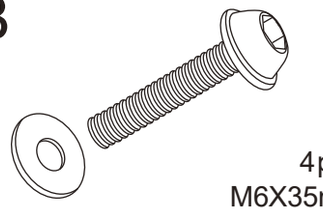 4pcs M6X35mm	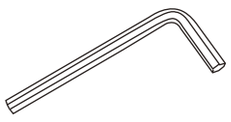

regalosmiguel

www.regalosmiguel.com

Silla Dalnia

3

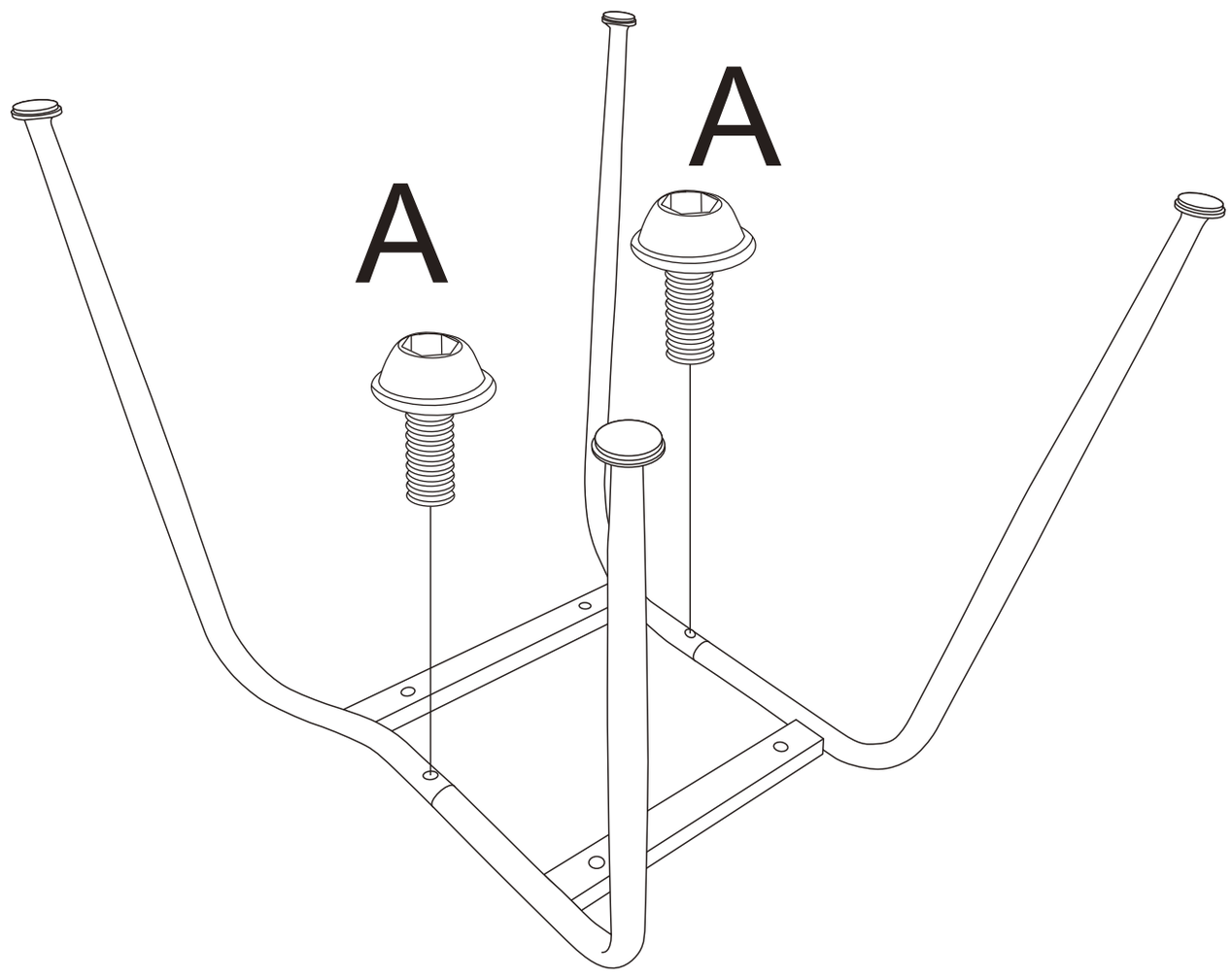

4

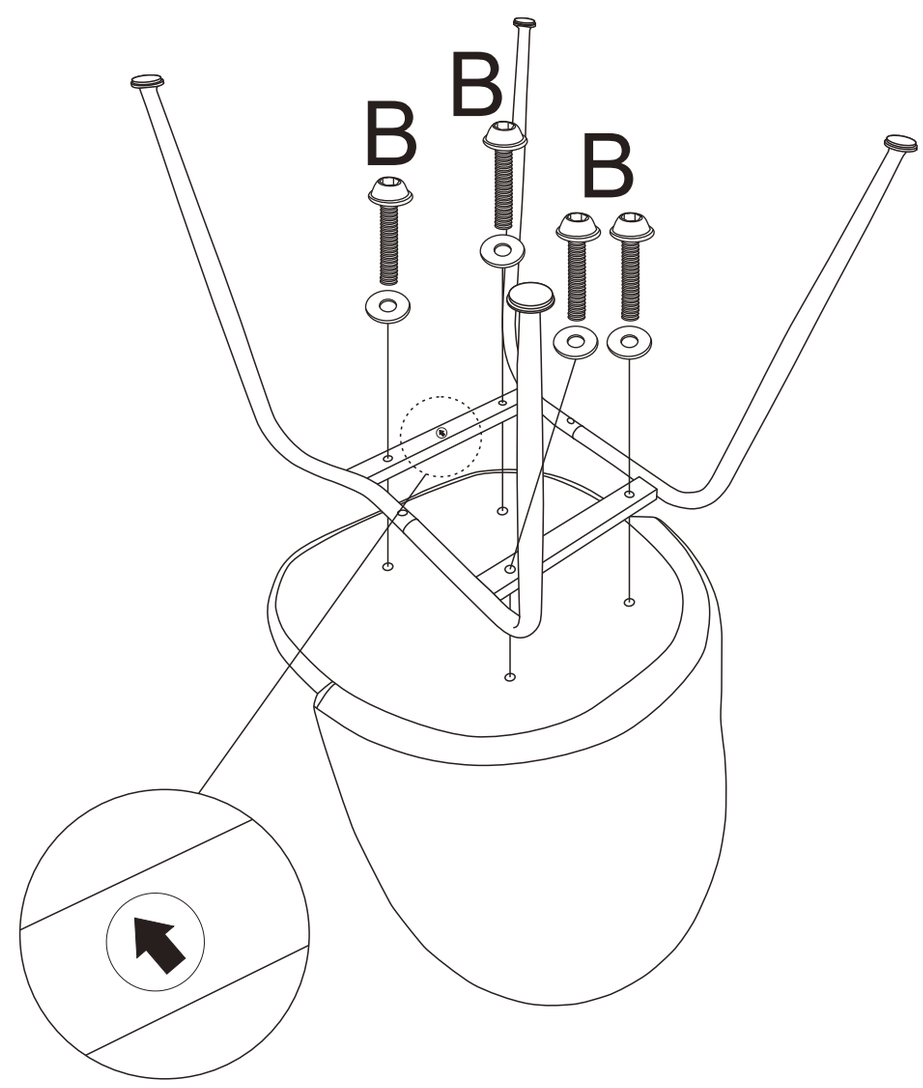

A	B	C
2pcs M6X14mm	4pcs M6X35mm	

regalosmiguel

www.regalosmiguel.com